magnettrack
positioning systems

BALLUFF

МЕТАЛЛИЧЕСКИЙ ПОЗИЦИОННЫЙ МАРКЕР ПЕРВОГО КАЛИБРА

magnettrack©
info@magnettrack.com

Общий вид маркера

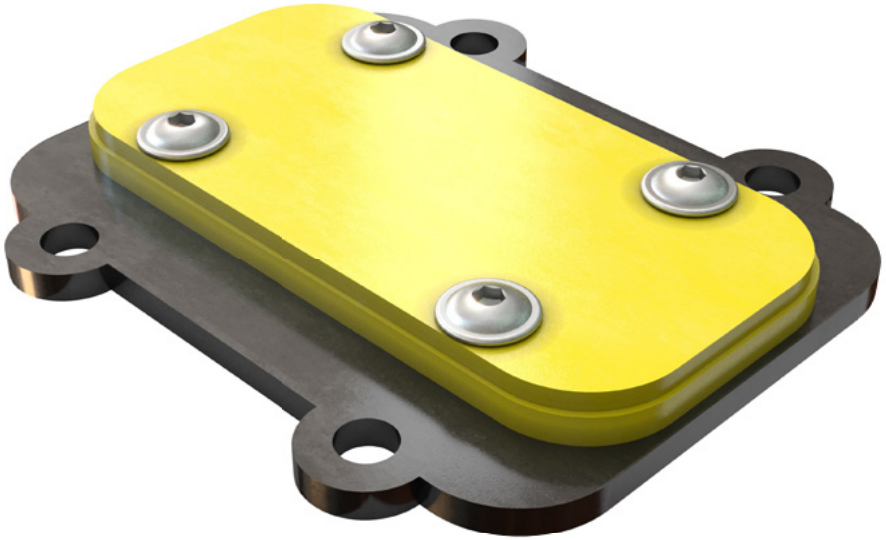

Артикул

PM-1-Metal

- Вандалоустойчивое исполнение
- Оболочка из нержавеющей стали
- Вертикальная нагрузка **до 40 тонн** без потери магнитных характеристик
- Толщина **10,5 мм**
- Степень защиты **IP6X**
- Монтаж на любые типы поверхности
- Рабочая температура **от -60 до +80˚C**
- Срок службы не ограничен

Габаритные размеры

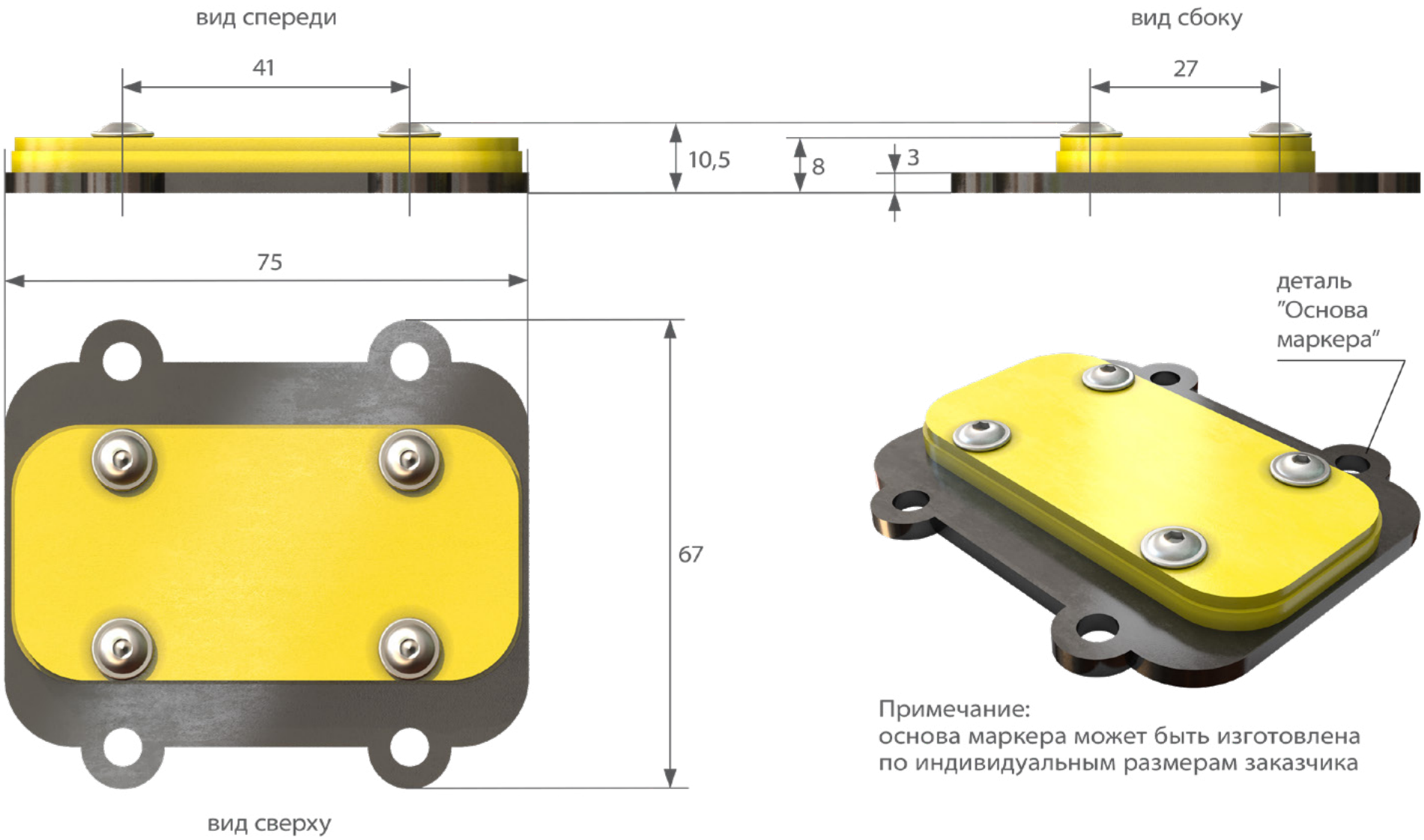

Примечание:
основа маркера может быть изготовлена
по индивидуальным размерам заказчика

Установочные размеры

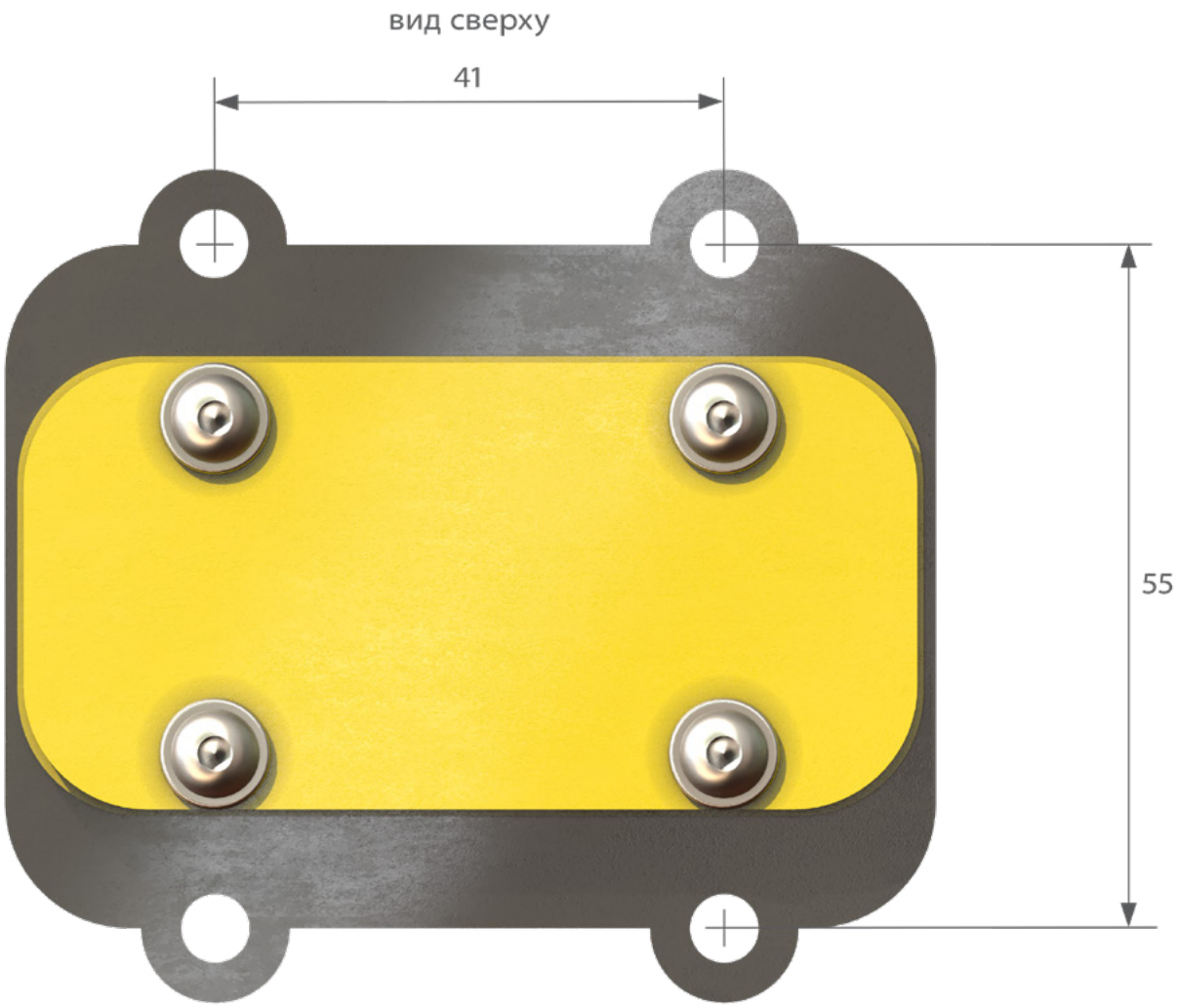

4 отверстия диаметром 5,5 мм

Варианты монтажа

Маркер может быть установлен как на металлическое, так и на неметаллическое основание

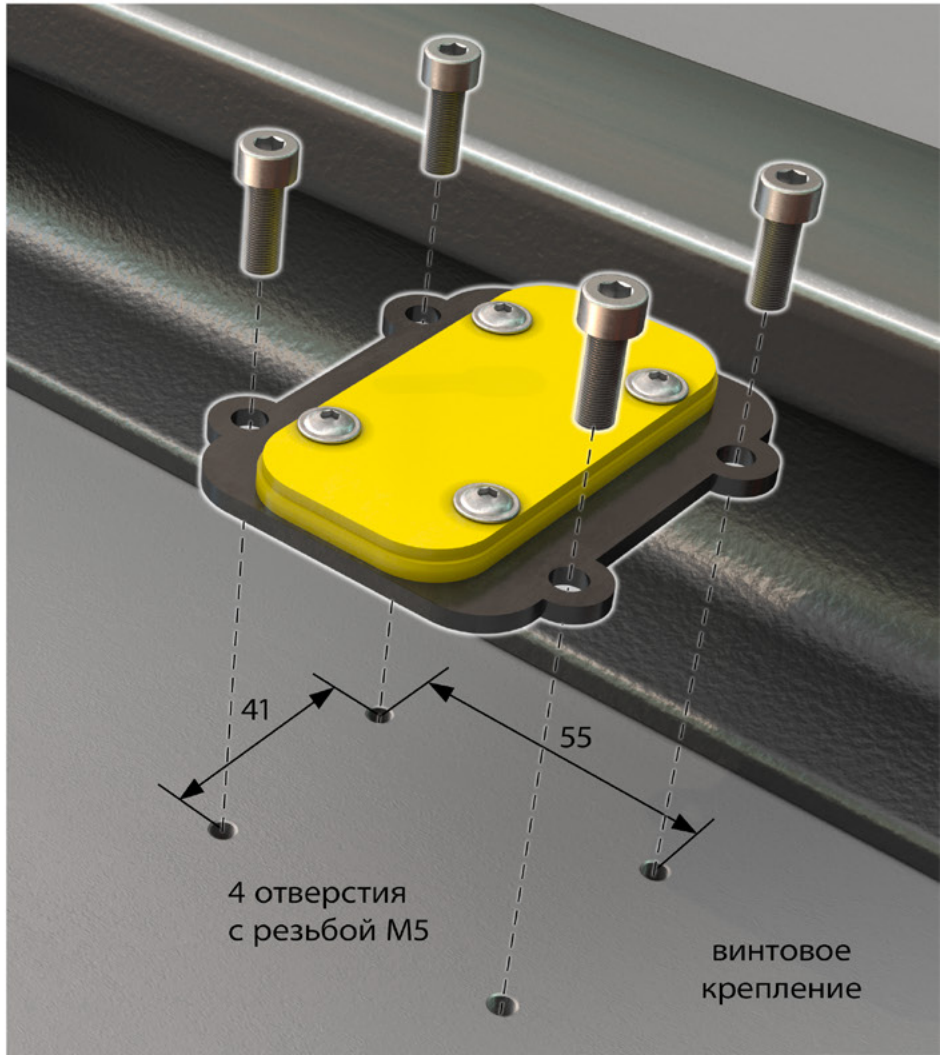

Монтажные допуски

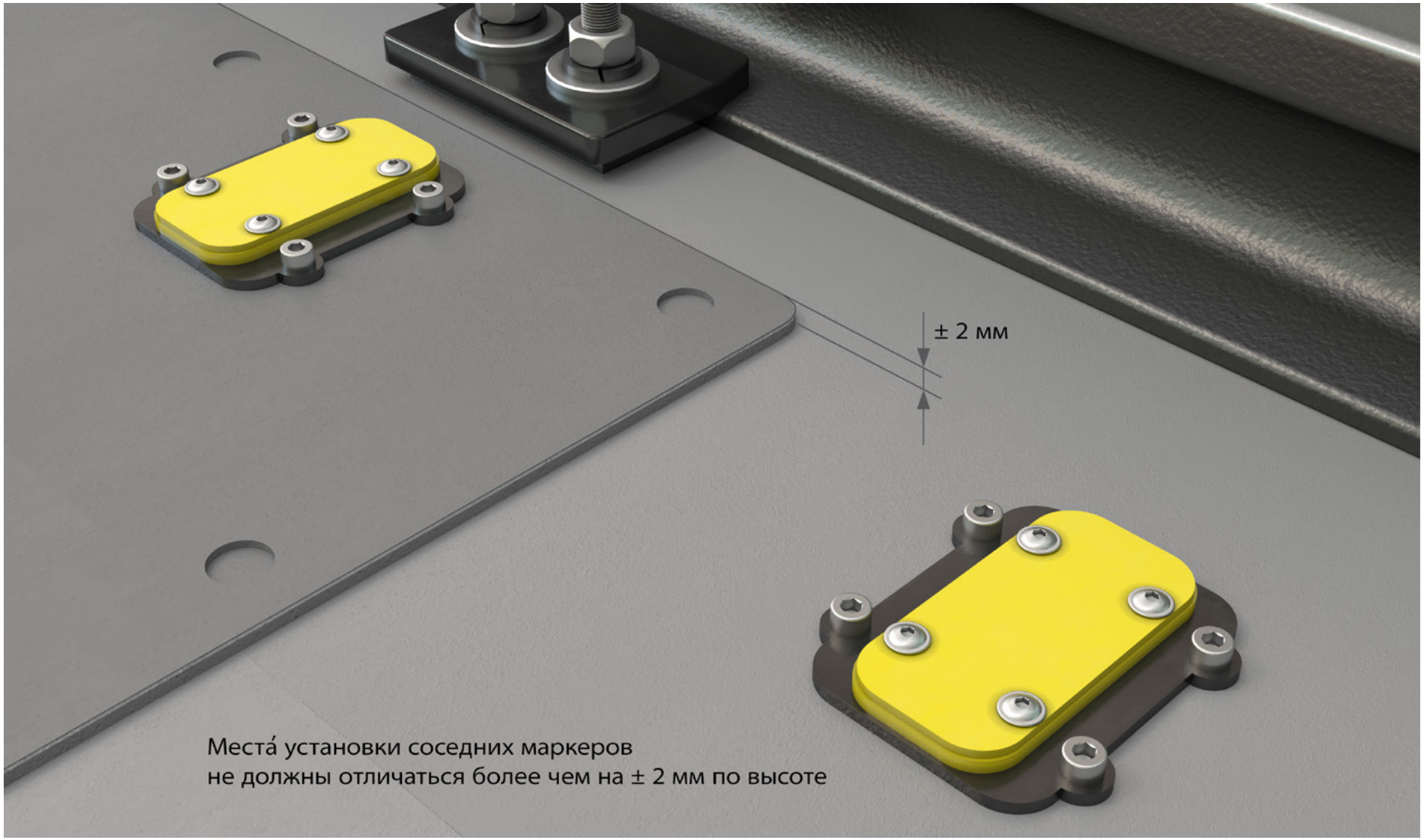
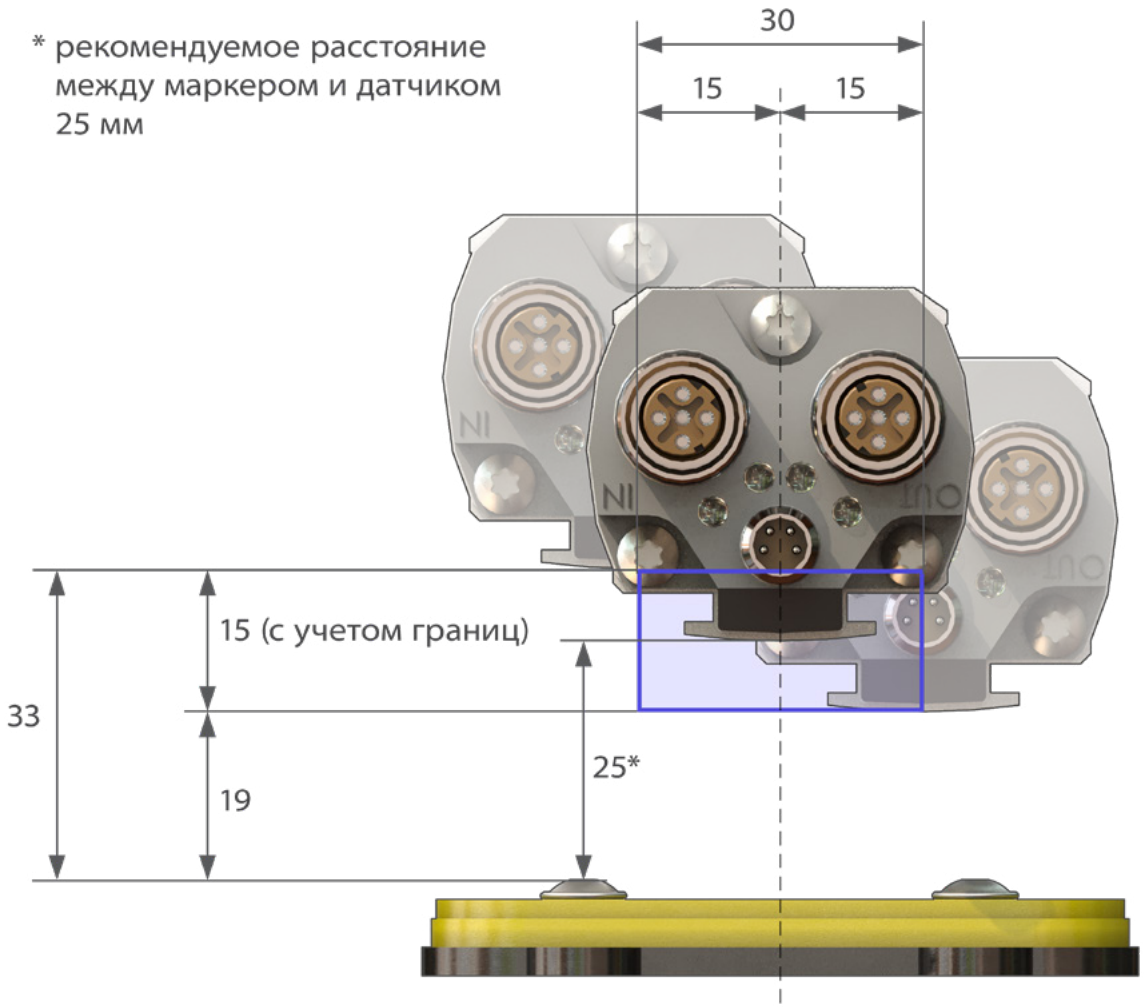
Контактная зона